M-Diff VW Group MQ500

DSD-100-100-5000982

		DREXLER	KUNDE CUSTOMER
	Fahrzeughersteller Vehicle manufacturer	VW Group	
	Fahrzeugmodell Vehicle model	T5	
LK	**Lochkreisdurchmesser Tellerrad** Crown Wheel Bolt PCD	178,00	
Ø	**Durchmesser Tellerradbohrung** PCD Crown Wheel Bore	12,00	
	Anzahl Tellerradschrauben Number of Bolts	12	
D1	**Tellerrad Durchmesser** Crown Wheel Spigot DIA	202,00	
D2	**Lagerdurchmesser Gehäuseseite** Bearing DIA Housing Side	55,00	
D3	**Lagerdurchmesser Deckelseite** Bearing DIA Cover Side	121,50	
D4	**Bohrung Gehäuseseite** Bore DIA Housing Side	35,00	
D5	**Bohrung Deckelseite** Bore DIA Cover Side	35,00	
L1	**Lagerweite** Bearing Distance	127,40	
L2	**Gesamtlänge** Overall Length	219,04	
L3	**Länge Lager/Tellerrad** Distance Bearing/Crown Wheel	9,23	
L4	**Länge Tellerrad/Lager** Distance Crown Wheel/Bearing	136,69	
L5	**Länge Lager Gehäuseseite** Distance Bearing Housing Side	66,85	
L6	**Länge Lager Deckelseite** Distance Bearing Cover Side	24,73	
MD	**Abstand MD** Distance MD	81,14	
	Zähnezahl Number of Teeth	42	
	Getriebetyp Transmission type	0A5	
	Getriebekennbuchstabe Transmission code	HND	

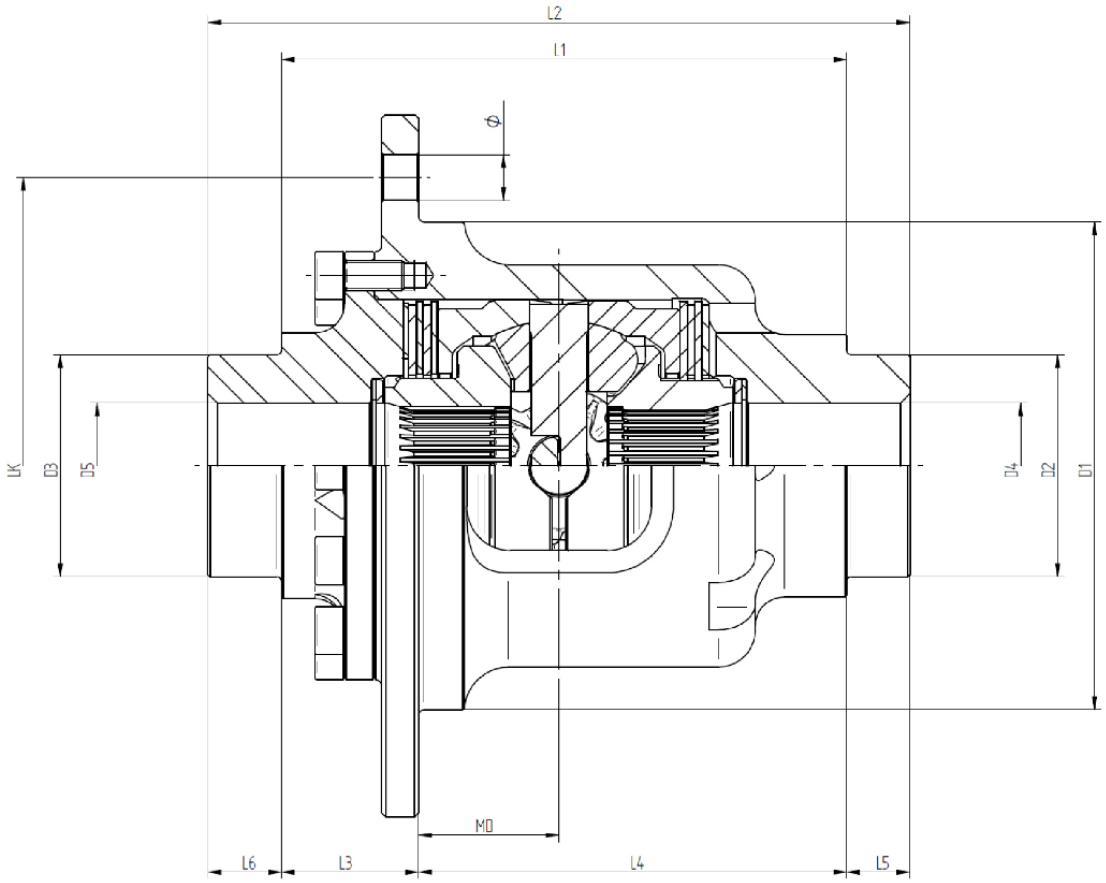

Letzte Aktualisierung: 05.11.2025