M-Diff VW Group Polo / Lupo 085

DSD-100-100-00209

		DREXLER	KUNDE CUSTOMER
	Fahrzeughersteller Vehicle manufacturer	VW Group	
	Fahrzeugmodell Vehicle model	Polo / Lupo	
D2	**Lagerdurchmesser Gehäuseseite** Bearing DIA Housing Side	38,02	
D3	**Lagerdurchmesser Deckelseite** Bearing DIA Cover Side	38,02	
D4	**Bohrung Gehäuseseite** Bore DIA Housing Side	27,00	
D5	**Bohrung Deckelseite** Bore DIA Cover Side	27,00	
L1	**Lagerweite** Bearing Distance	88,50	
L2	**Gesamtlänge** Overall Length	124,50	
L5	**Länge Lager Gehäuseseite** Distance Bearing Housing Side	18,40	
L6	**Länge Lager Deckelseite** Distance Bearing Cover Side	17,60	
	Zähnezahl Number of Teeth	34	
	Getriebetyp Transmission type	085	

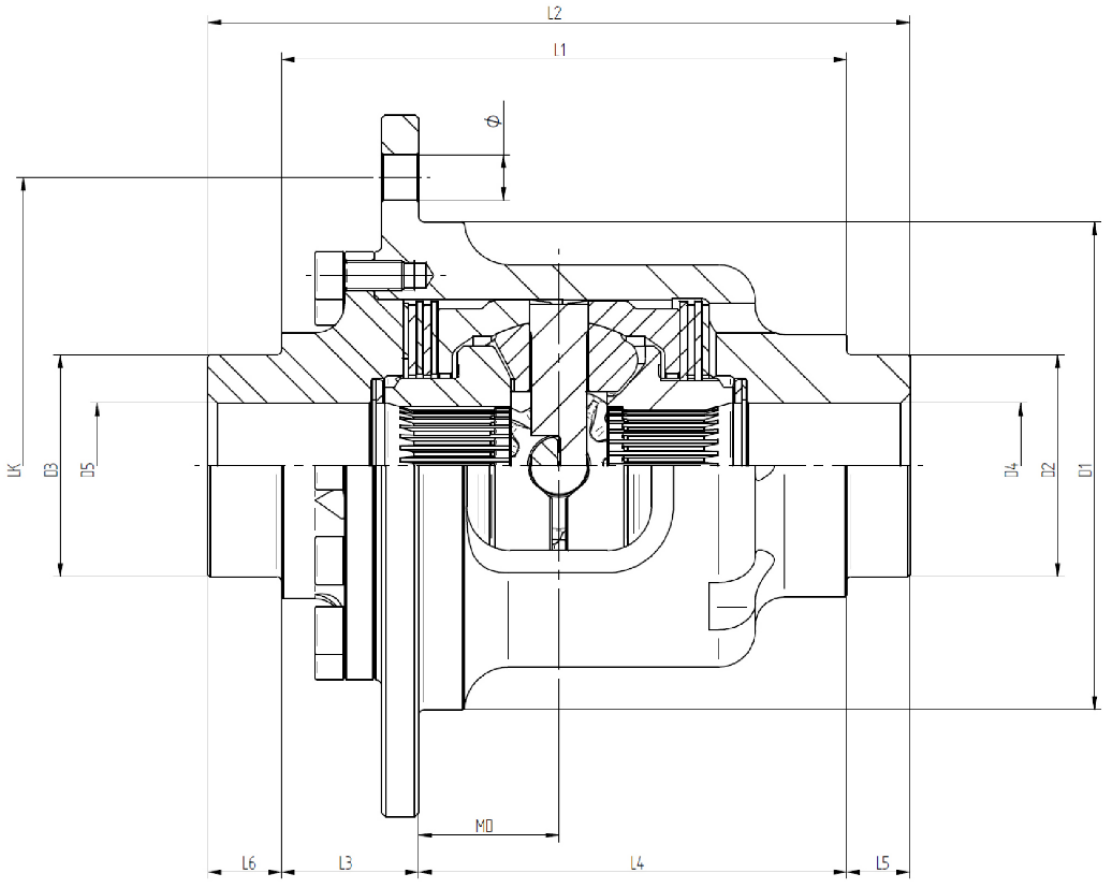

Letzte Aktualisierung: 23.01.2024