M-Diff VW Group MQ350 02M V1

DSD-100-100-00759

		DREXLER	KUNDE CUSTOMER
	Fahrzeughersteller Vehicle manufacturer	VW Group	
LK	**Lochkreisdurchmesser Tellerrad** Crown Wheel Bolt PCD	146,00	
Ø	**Durchmesser Tellerradbohrung** PCD Crown Wheel Bore	10,20	
	Anzahl Tellerradschrauben Number of Bolts	12	
D1	**Tellerrad Durchmesser** Crown Wheel Spigot DIA	125,00	
D2	**Lagerdurchmesser Gehäuseseite** Bearing DIA Housing Side	48,02	
D3	**Lagerdurchmesser Deckelseite** Bearing DIA Cover Side	46,02	
D4	**Bohrung Gehäuseseite** Bore DIA Housing Side	31,00	
D5	**Bohrung Deckelseite** Bore DIA Cover Side	31,00	
L1	**Lagerweite** Bearing Distance	128,40	
L2	**Gesamtlänge** Overall Length	166,40	
L3	**Länge Lager/Tellerrad** Distance Bearing/Crown Wheel	28,40	
L4	**Länge Tellerrad/Lager** Distance Crown Wheel/Bearing	100,00	
L5	**Länge Lager Gehäuseseite** Distance Bearing Housing Side	19,00	
L6	**Länge Lager Deckelseite** Distance Bearing Cover Side	19,00	
MD	**Abstand MD** Distance MD	32,50	
	Zähnezahl Number of Teeth	37	
	Getriebetyp Transmission type	MQ350 02M V1	

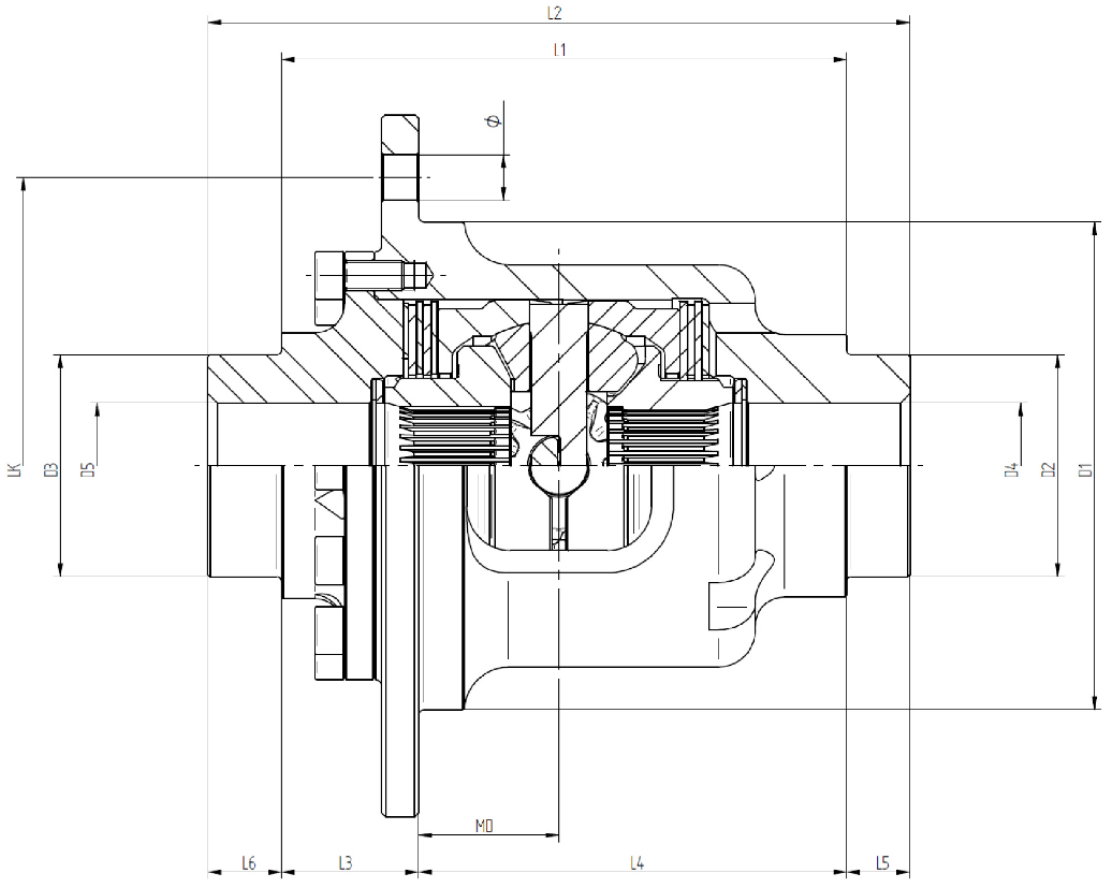

Letzte Aktualisierung: 23.01.2024