M-Diff VW Group Rallye Golf G60 02A

DSD-100-100-00803

		DREXLER	KUNDE CUSTOMER
	Fahrzeughersteller Vehicle manufacturer	VW Group	
	Fahrzeugmodell Vehicle model	Rallye Golf G60	
LK	**Lochkreisdurchmesser Tellerrad** Crown Wheel Bolt PCD	133,00	
Ø	**Durchmesser Tellerradbohrung** PCD Crown Wheel Bore	10,30	
	Anzahl Tellerradschrauben Number of Bolts	8	
D1	**Tellerrad Durchmesser** Crown Wheel Spigot DIA	114,00	
D2	**Lagerdurchmesser Gehäuseseite** Bearing DIA Housing Side	46,00	
D3	**Lagerdurchmesser Deckelseite** Bearing DIA Cover Side	41,00	
D4	**Bohrung Gehäuseseite** Bore DIA Housing Side	30,50	
D5	**Bohrung Deckelseite** Bore DIA Cover Side	30,50	
L1	**Lagerweite** Bearing Distance	104,40	
L2	**Gesamtlänge** Overall Length	171,20	
L3	**Länge Lager/Tellerrad** Distance Bearing/Crown Wheel	20,80	
L4	**Länge Tellerrad/Lager** Distance Crown Wheel/Bearing	83,60	
L5	**Länge Lager Gehäuseseite** Distance Bearing Housing Side	18,62	
L6	**Länge Lager Deckelseite** Distance Bearing Cover Side	21,65	
MD	**Abstand MD** Distance MD	26,60	
	Zähnezahl Number of Teeth	37	
	Getriebetyp Transmission type	02A	

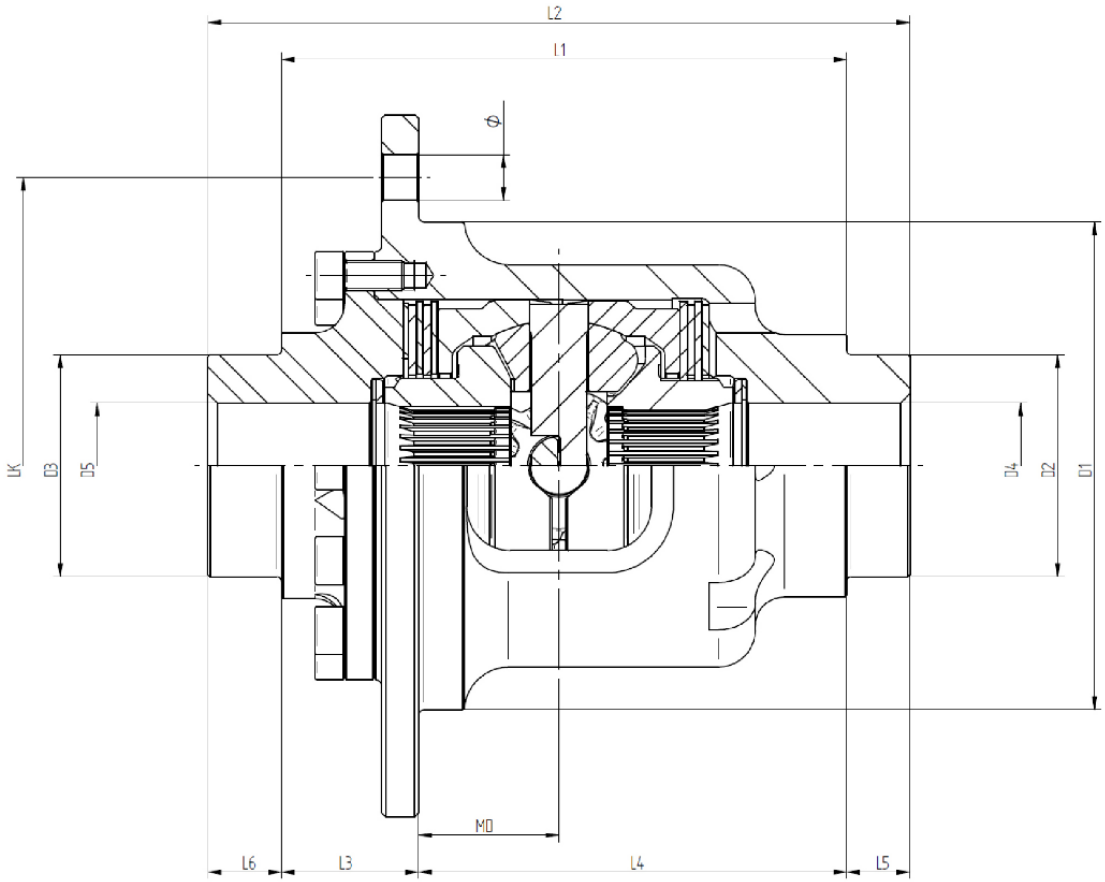

Letzte Aktualisierung: 23.01.2024