M-Diff BMW Exx 215-220

DSD-100-100-00007

		DREXLER	KUNDE CUSTOMER
	Fahrzeughersteller Vehicle manufacturer	BMW	
	Fahrzeugmodell Vehicle model	E46 / E90 / E92 / E82 / E52 Roadster Z8	
	Fahrzeugmodellserie Vehicle series	1er, 3er	
LK	**Lochkreisdurchmesser Tellerrad** Crown Wheel Bolt PCD	153,00	
Ø	**Durchmesser Tellerradbohrung** PCD Crown Wheel Bore	12,50	
	Anzahl Tellerradschrauben Number of Bolts	10	
D1	**Tellerrad Durchmesser** Crown Wheel Spigot DIA	132,00	
D2	**Lagerdurchmesser Gehäuseseite** Bearing DIA Housing Side	50,00	
D3	**Lagerdurchmesser Deckelseite** Bearing DIA Cover Side	50,00	
D4	**Bohrung Gehäuseseite** Bore DIA Housing Side	36,00	
D5	**Bohrung Deckelseite** Bore DIA Cover Side	36,00	
L1	**Lagerweite** Bearing Distance	154,00	
L2	**Gesamtlänge** Overall Length	194,00	
L3	**Länge Lager/Tellerrad** Distance Bearing/Crown Wheel	37,00	
L4	**Länge Tellerrad/Lager** Distance Crown Wheel/Bearing	117,00	
L5	**Länge Lager Gehäuseseite** Distance Bearing Housing Side	20,00	
L6	**Länge Lager Deckelseite** Distance Bearing Cover Side	20,00	
MD	**Abstand MD** Distance MD	40,00	
	Zähnezahl Number of Teeth	32	
	Achstyp Axle type	215-220	

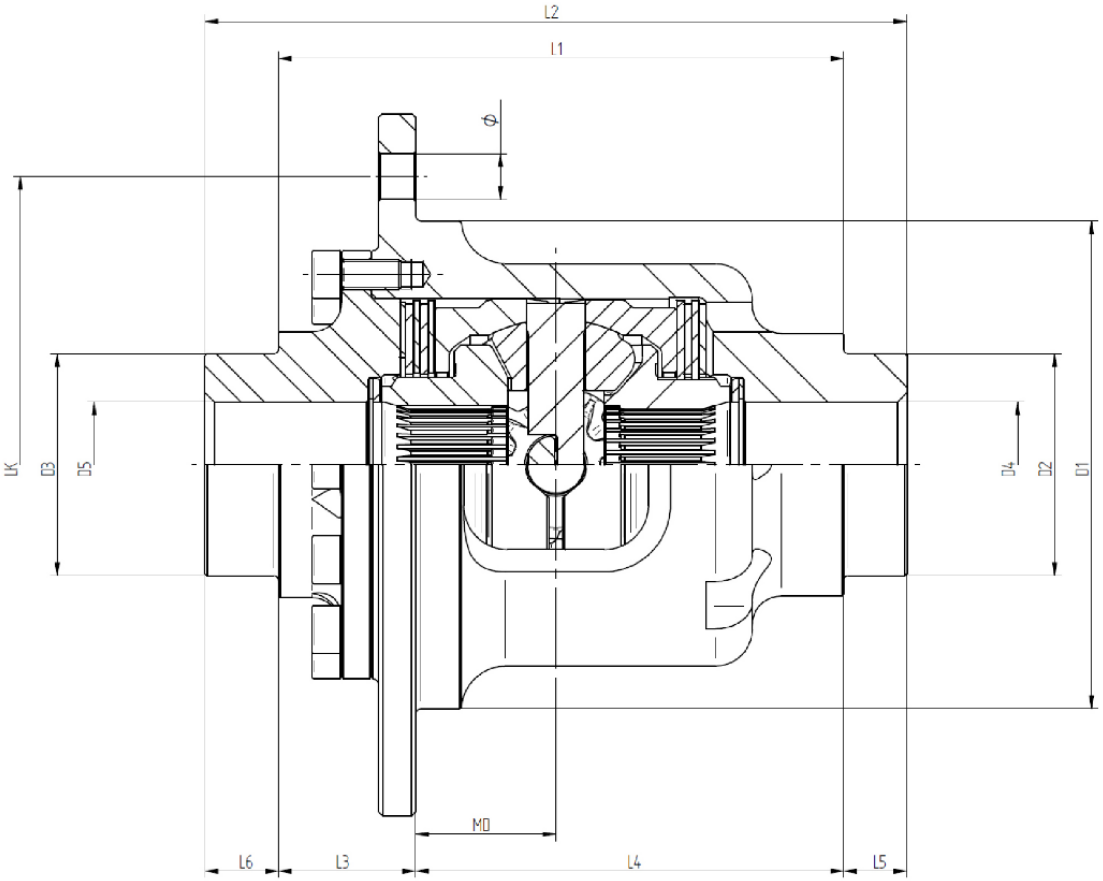

	Übersetzung/MD-Maß Gearing	i=2,81 - 3,64 / MD40	

Letzte Aktualisierung: 10.07.2026