M-Diff Skoda DQ250 DSG 02E / 0D9

DSD-100-100-00120

		DREXLER	KUNDE CUSTOMER
	Fahrzeughersteller Vehicle manufacturer	Skoda	
LK	**Lochkreisdurchmesser Tellerrad** Crown Wheel Bolt PCD	154,00	
Ø	**Durchmesser Tellerradbohrung** PCD Crown Wheel Bore	10,00	
	Anzahl Tellerradschrauben Number of Bolts	12	
D1	**Tellerrad Durchmesser** Crown Wheel Spigot DIA	120,09	
D2	**Lagerdurchmesser Gehäuseseite** Bearing DIA Housing Side	48,05	
D3	**Lagerdurchmesser Deckelseite** Bearing DIA Cover Side	45,305	
D4	**Bohrung Gehäuseseite** Bore DIA Housing Side	31,03	
D5	**Bohrung Deckelseite** Bore DIA Cover Side	31,03	
L1	**Lagerweite** Bearing Distance	113,00	
L2	**Gesamtlänge** Overall Length	184,70	
L3	**Länge Lager/Tellerrad** Distance Bearing/Crown Wheel	7,95	
L4	**Länge Tellerrad/Lager** Distance Crown Wheel/Bearing	105,05	
L5	**Länge Lager Gehäuseseite** Distance Bearing Housing Side	17,50	
L6	**Länge Lager Deckelseite** Distance Bearing Cover Side	20,00	
MD	**Abstand MD** Distance MD	51,05	
	Zähnezahl Number of Teeth	37	
	Getriebetyp Transmission type	DQ250 DSG 02E / 0D9	

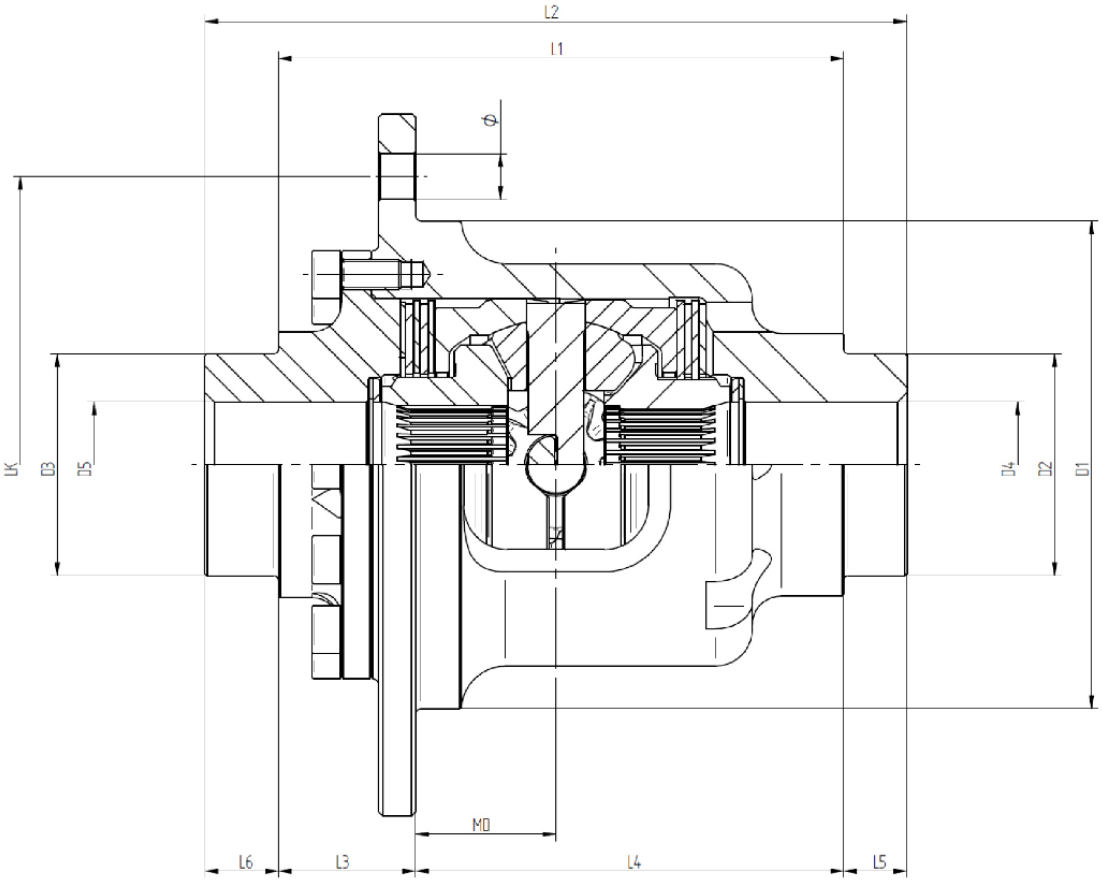

Letzte Aktualisierung: 23.01.2024