M-Diff Ferrari 312 F1

DSD-100-100-00864

		DREXLER	KUNDE CUSTOMER
	Fahrzeughersteller Vehicle manufacturer	Ferrari	
	Fahrzeugmodell Vehicle model	F1	
D2	**Lagerdurchmesser Gehäuseseite** Bearing DIA Housing Side	45,02	
D3	**Lagerdurchmesser Deckelseite** Bearing DIA Cover Side	50,02	
D4	**Bohrung Gehäuseseite** Bore DIA Housing Side	35,00	
D5	**Bohrung Deckelseite** Bore DIA Cover Side	35,00	
L1	**Lagerweite** Bearing Distance	95,50	
L2	**Gesamtlänge** Overall Length	134,40	
L5	**Länge Lager Gehäuseseite** Distance Bearing Housing Side	19,00	
L6	**Länge Lager Deckelseite** Distance Bearing Cover Side	19,90	
MD	**Abstand MD** Distance MD	26,00	
	Zähnezahl Number of Teeth	30	
	Achstyp Axle type	312	

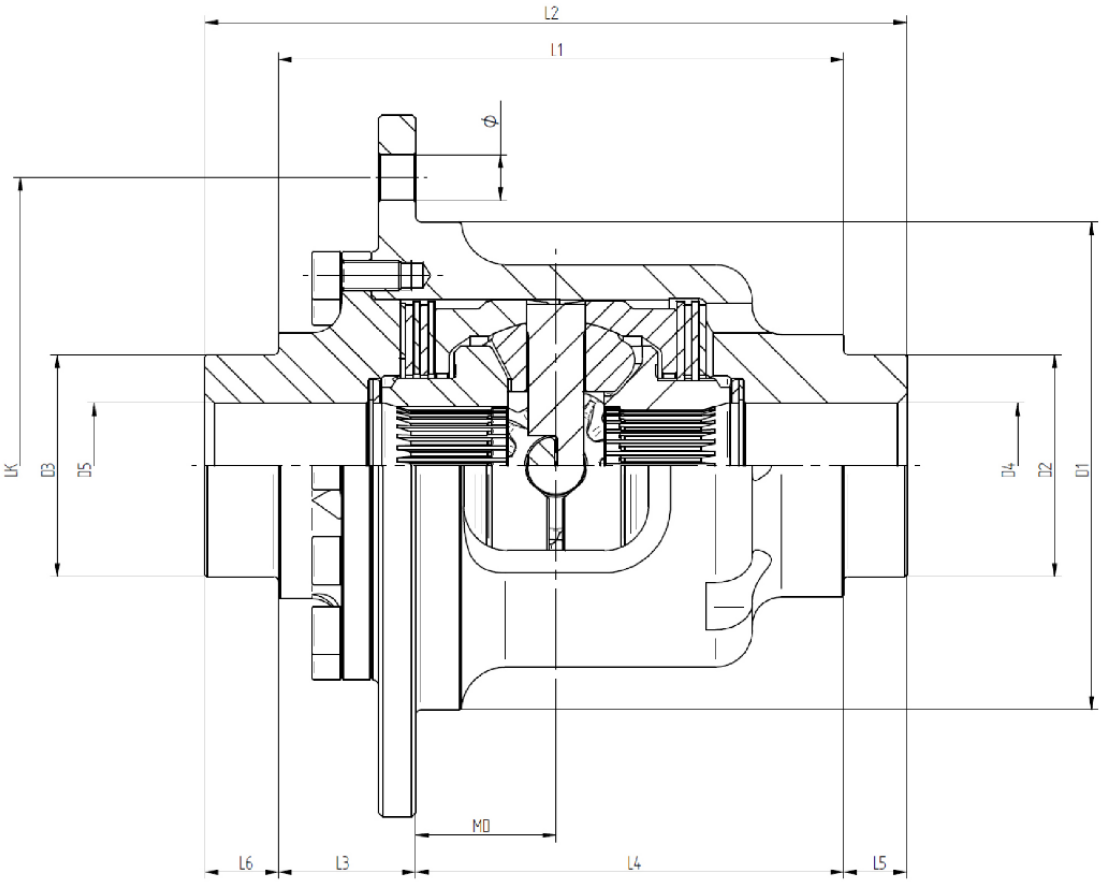

Letzte Aktualisierung: 31.01.2024