M-Diff Ford Focus WRC

DSD-100-100-00387

		DREXLER	KUNDE CUSTOMER
	Fahrzeughersteller Vehicle manufacturer	Ford	
	Fahrzeugmodell Vehicle model	Focus WRC	
D2	**Lagerdurchmesser Gehäuseseite** Bearing DIA Housing Side	45,00	
D4	**Bohrung Gehäuseseite** Bore DIA Housing Side	30,00	
D5	**Bohrung Deckelseite** Bore DIA Cover Side	43,00	
L2	**Gesamtlänge** Overall Length	210,40	

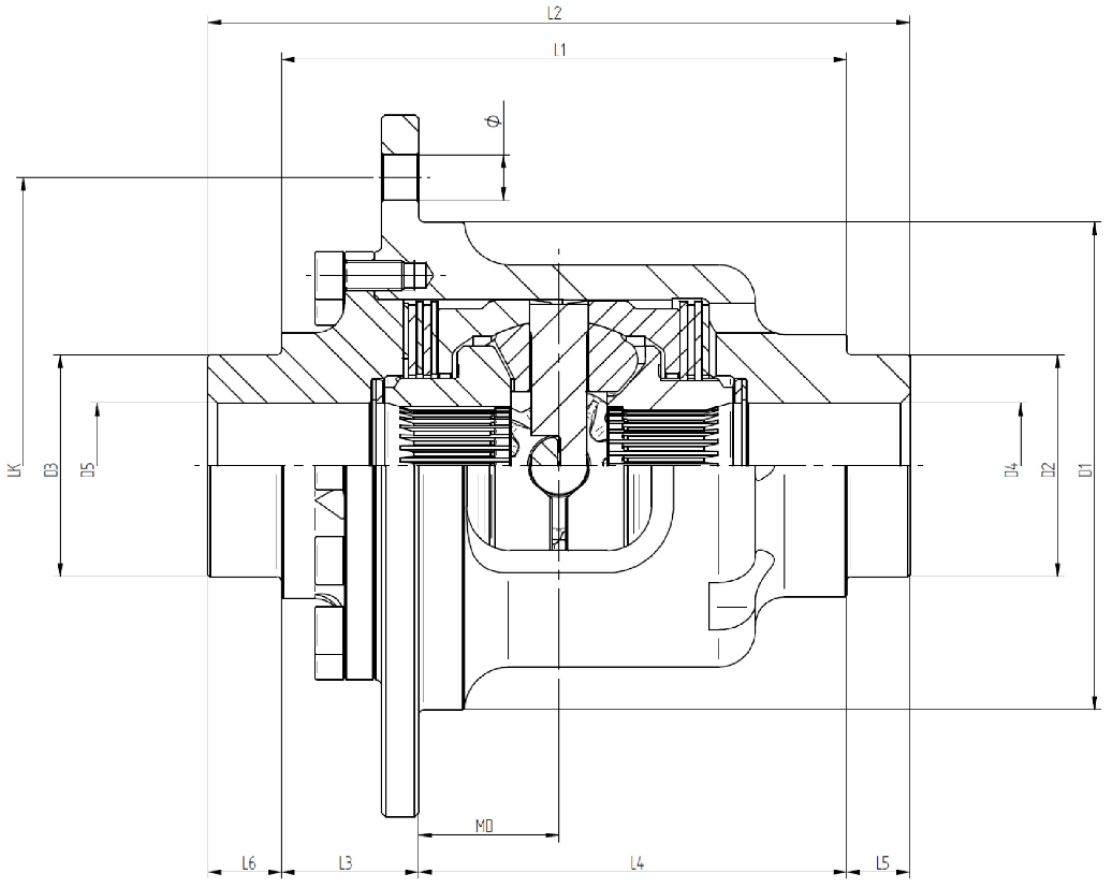

Letzte Aktualisierung: 23.01.2024