M-Diff Ford Fiesta ST / Puma Kit-Car IB5

DSD-100-100-00685

		DREXLER	KUNDE CUSTOMER
	Fahrzeughersteller Vehicle manufacturer	Ford	
	Fahrzeugmodell Vehicle model	Fiesta ST / Puma Kit-Car	
LK	**Lochkreisdurchmesser Tellerrad** Crown Wheel Bolt PCD	133,00	
Ø	**Durchmesser Tellerradbohrung** PCD Crown Wheel Bore	10,50	
	Anzahl Tellerradschrauben Number of Bolts	8	
D1	**Tellerrad Durchmesser** Crown Wheel Spigot DIA	108,00	
D2	**Lagerdurchmesser Gehäuseseite** Bearing DIA Housing Side	38,15	
D3	**Lagerdurchmesser Deckelseite** Bearing DIA Cover Side	38,15	
D4	**Bohrung Gehäuseseite** Bore DIA Housing Side	28,00	
D5	**Bohrung Deckelseite** Bore DIA Cover Side	28,00	
L1	**Lagerweite** Bearing Distance	96,00	
L2	**Gesamtlänge** Overall Length	140,00	
L3	**Länge Lager/Tellerrad** Distance Bearing/Crown Wheel	18,00	
L4	**Länge Tellerrad/Lager** Distance Crown Wheel/Bearing	78,00	
L5	**Länge Lager Gehäuseseite** Distance Bearing Housing Side	20,00	
L6	**Länge Lager Deckelseite** Distance Bearing Cover Side	24,00	
MD	**Abstand MD** Distance MD	30,50	
	Zähnezahl Number of Teeth	23	
	Getriebetyp Transmission type	IB5	

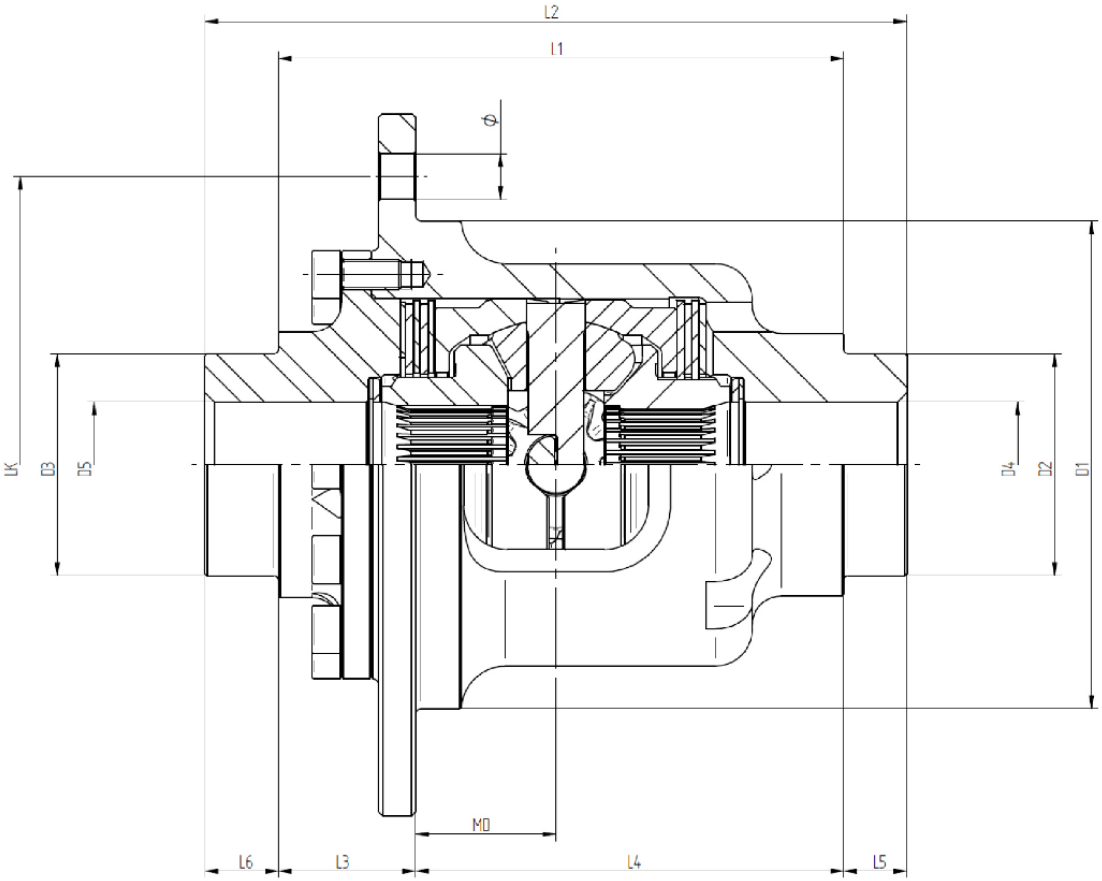

Letzte Aktualisierung: 23.01.2024