M-Diff Ford Focus WRC / Atlas

DSD-100-100-00150

		DREXLER	KUNDE CUSTOMER
	Fahrzeughersteller Vehicle manufacturer	Ford	
	Fahrzeugmodell Vehicle model	Focus WRC / Atlas	
LK	**Lochkreisdurchmesser Tellerrad** Crown Wheel Bolt PCD	135,00	
Ø	**Durchmesser Tellerradbohrung** PCD Crown Wheel Bore	10,70	
	Anzahl Tellerradschrauben Number of Bolts	8	
D1	**Tellerrad Durchmesser** Crown Wheel Spigot DIA	111,30	
D2	**Lagerdurchmesser Gehäuseseite** Bearing DIA Housing Side	42,02	
D3	**Lagerdurchmesser Deckelseite** Bearing DIA Cover Side	42,02	
D4	**Bohrung Gehäuseseite** Bore DIA Housing Side	32,00	
D5	**Bohrung Deckelseite** Bore DIA Cover Side	32,00	
L1	**Lagerweite** Bearing Distance	106,00	
L2	**Gesamtlänge** Overall Length	167,00	
L3	**Länge Lager/Tellerrad** Distance Bearing/Crown Wheel	28,50	
L4	**Länge Tellerrad/Lager** Distance Crown Wheel/Bearing	77,50	
L5	**Länge Lager Gehäuseseite** Distance Bearing Housing Side	30,50	
L6	**Länge Lager Deckelseite** Distance Bearing Cover Side	30,50	
MD	**Abstand MD** Distance MD	24,50	
	Zähnezahl Number of Teeth	27	
	Achstyp Axle type	Quaife-Achse	

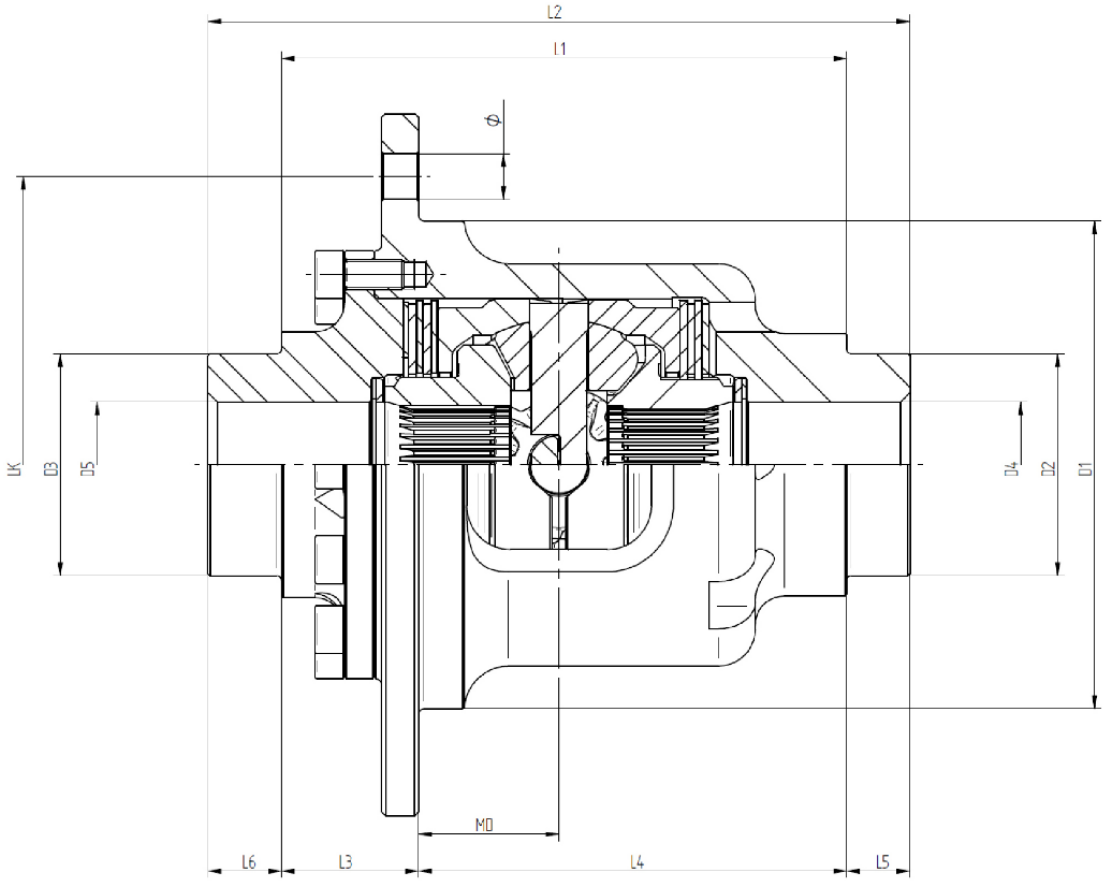

Letzte Aktualisierung: 23.01.2024