M-Diff Daimler SLK350 200 R171

DSD-100-100-00229

		DREXLER	KUNDE CUSTOMER
	Fahrzeughersteller Vehicle manufacturer	Daimler	
	Fahrzeugmodell Vehicle model	SLK350	
	Fahrzeugmodellserie Vehicle series	R171	
LK	**Lochkreisdurchmesser Tellerrad** Crown Wheel Bolt PCD	144,00	
Ø	**Durchmesser Tellerradbohrung** PCD Crown Wheel Bore	12,40	
	Anzahl Tellerradschrauben Number of Bolts	10	
D1	**Tellerrad Durchmesser** Crown Wheel Spigot DIA	123,00	
D2	**Lagerdurchmesser Gehäuseseite** Bearing DIA Housing Side	54,02	
D3	**Lagerdurchmesser Deckelseite** Bearing DIA Cover Side	54,02	
D4	**Bohrung Gehäuseseite** Bore DIA Housing Side	34,00	
D5	**Bohrung Deckelseite** Bore DIA Cover Side	34,00	
L1	**Lagerweite** Bearing Distance	142,70	
L2	**Gesamtlänge** Overall Length	181,00	
L3	**Länge Lager/Tellerrad** Distance Bearing/Crown Wheel	38,40	
L4	**Länge Tellerrad/Lager** Distance Crown Wheel/Bearing	104,30	
L5	**Länge Lager Gehäuseseite** Distance Bearing Housing Side	21,10	
L6	**Länge Lager Deckelseite** Distance Bearing Cover Side	17,10	
MD	**Abstand MD** Distance MD	35,00	
	Zähnezahl Number of Teeth	27	
	Achstyp Axle type	200	

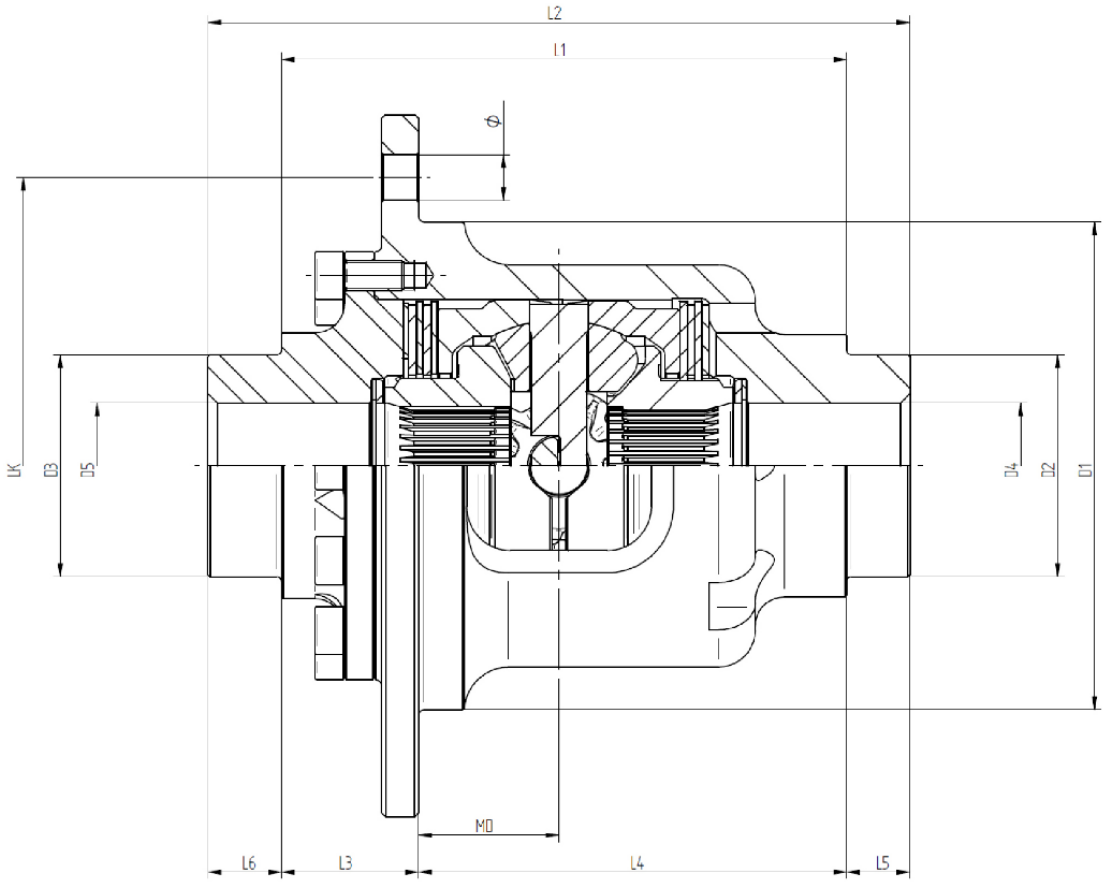

	Übersetzung/MD-Maß Gearing	MD35	

Letzte Aktualisierung: 23.01.2024