M-Diff Lamborghini Murciélago R-SV GT1

DSD-100-100-00262

		DREXLER	KUNDE CUSTOMER
	Fahrzeughersteller Vehicle manufacturer	Lamborghini	
	Fahrzeugmodell Vehicle model	Murciélago R-SV GT1	
D2	**Lagerdurchmesser Gehäuseseite** Bearing DIA Housing Side	55,00	
D3	**Lagerdurchmesser Deckelseite** Bearing DIA Cover Side	55,00	
D4	**Bohrung Gehäuseseite** Bore DIA Housing Side	36,00	
D5	**Bohrung Deckelseite** Bore DIA Cover Side	37,00	
L1	**Lagerweite** Bearing Distance	128,30	
L2	**Gesamtlänge** Overall Length	170,30	
L5	**Länge Lager Gehäuseseite** Distance Bearing Housing Side	21,00	
L6	**Länge Lager Deckelseite** Distance Bearing Cover Side	21,00	
MD	**Abstand MD** Distance MD	25,60	
	Zähnezahl Number of Teeth	43	

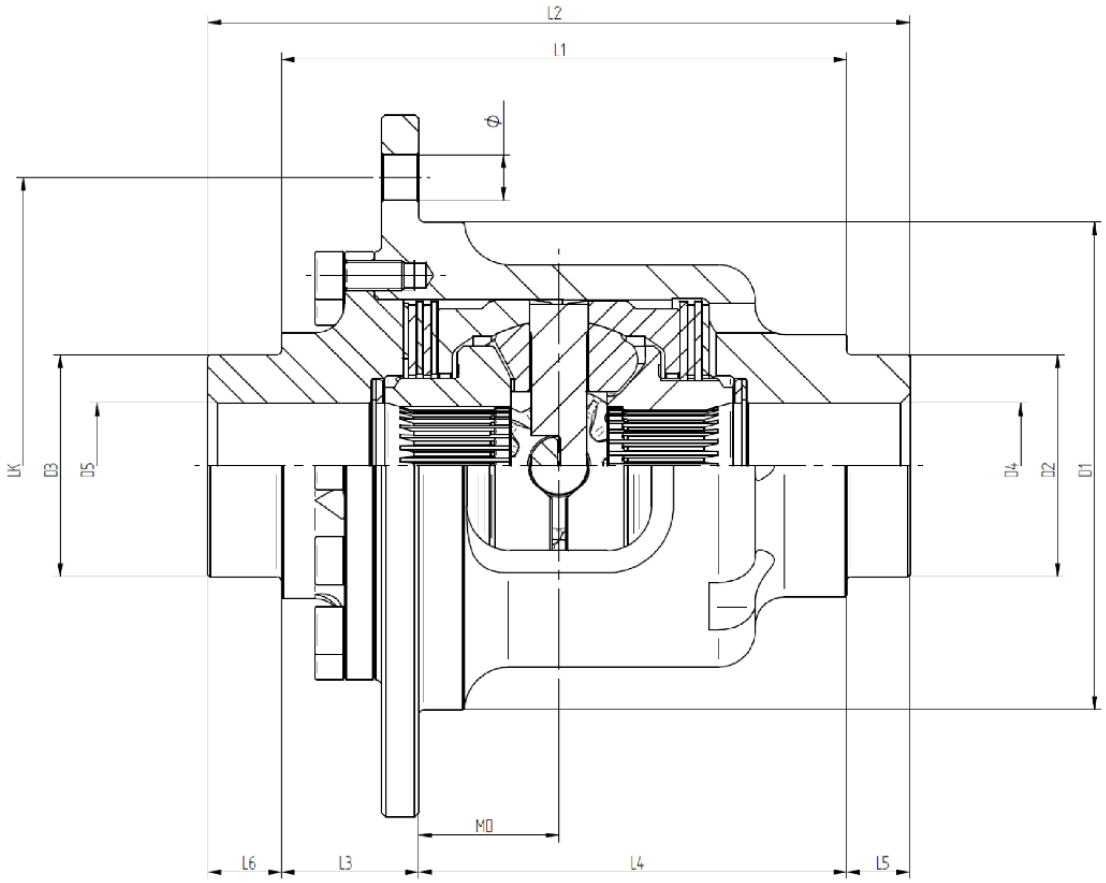

Letzte Aktualisierung: 23.01.2024