M-Diff Mini F56

DSD-100-100-00651

		DREXLER	KUNDE CUSTOMER
	Fahrzeughersteller Vehicle manufacturer	Mini	
	Fahrzeugmodell Vehicle model	F56	
LK	**Lochkreisdurchmesser Tellerrad** Crown Wheel Bolt PCD	142,00	
Ø	**Durchmesser Tellerradbohrung** PCD Crown Wheel Bore	11,40	
	Anzahl Tellerradschrauben Number of Bolts	12	
D1	**Tellerrad Durchmesser** Crown Wheel Spigot DIA	118,00	
D2	**Lagerdurchmesser Gehäuseseite** Bearing DIA Housing Side	51,00	
D3	**Lagerdurchmesser Deckelseite** Bearing DIA Cover Side	51,00	
D4	**Bohrung Gehäuseseite** Bore DIA Housing Side	40,00	
D5	**Bohrung Deckelseite** Bore DIA Cover Side	40,00	
L1	**Lagerweite** Bearing Distance	84,50	
L2	**Gesamtlänge** Overall Length	179,00	
L3	**Länge Lager/Tellerrad** Distance Bearing/Crown Wheel	6,40	
L4	**Länge Tellerrad/Lager** Distance Crown Wheel/Bearing	78,10	
L5	**Länge Lager Gehäuseseite** Distance Bearing Housing Side	29,60	
L6	**Länge Lager Deckelseite** Distance Bearing Cover Side	21,90	
MD	**Abstand MD** Distance MD	39,70	
	Zähnezahl Number of Teeth	26	
	Getriebetyp Transmission type	GA6F21AW	

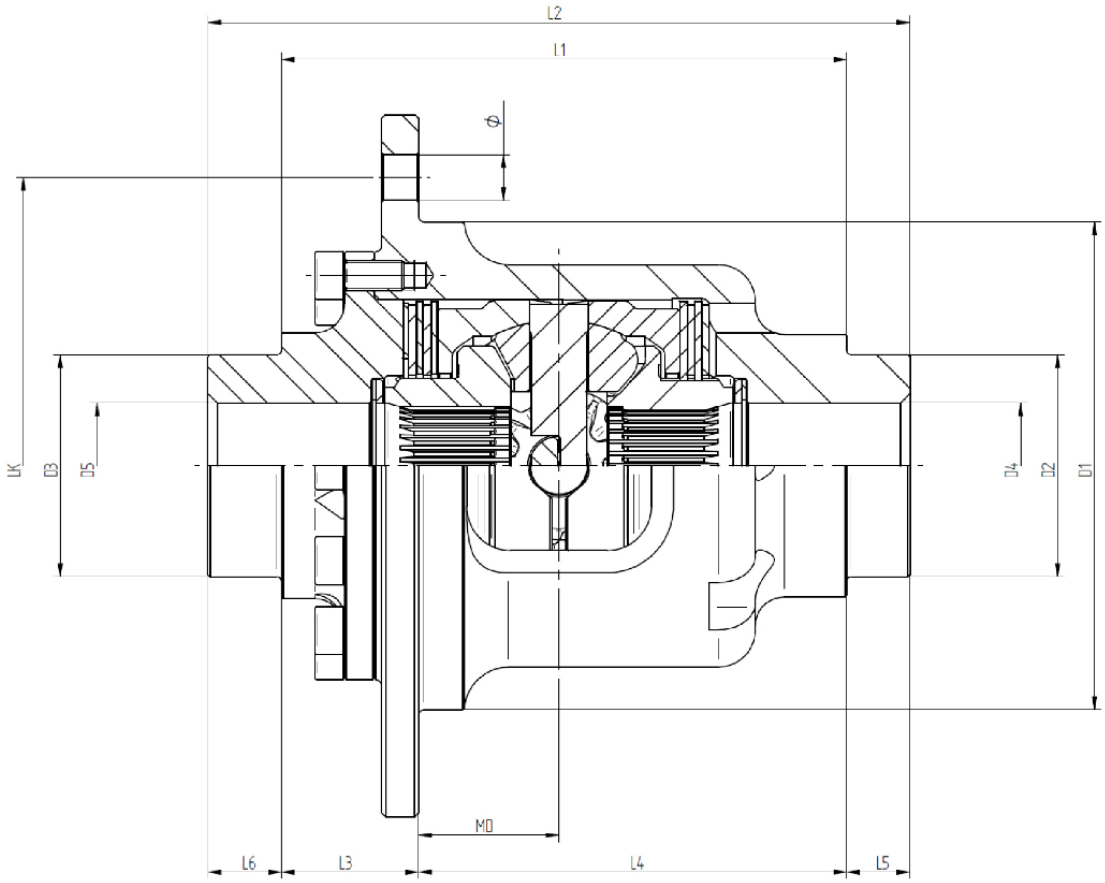

Letzte Aktualisierung: 31.08.2026