M-Diff Mini SE I01

DSD-100-100-5002253

		DREXLER	KUNDE CUSTOMER
	Fahrzeughersteller Vehicle manufacturer	Mini	
	Fahrzeugmodell Vehicle model	SE	
LK	**Lochkreisdurchmesser Tellerrad** Crown Wheel Bolt PCD	124,00	
Ø	**Durchmesser Tellerradbohrung** PCD Crown Wheel Bore	13,00	
	Anzahl Tellerradschrauben Number of Bolts	8	
D1	**Tellerrad Durchmesser** Crown Wheel Spigot DIA	96,00	
D2	**Lagerdurchmesser Gehäuseseite** Bearing DIA Housing Side	41,00	
D3	**Lagerdurchmesser Deckelseite** Bearing DIA Cover Side	41,00	
D4	**Bohrung Gehäuseseite** Bore DIA Housing Side	30,00	
D5	**Bohrung Deckelseite** Bore DIA Cover Side	30,00	
L1	**Lagerweite** Bearing Distance	85,95	
L2	**Gesamtlänge** Overall Length	125,35	
L3	**Länge Lager/Tellerrad** Distance Bearing/Crown Wheel	38,85	
L4	**Länge Tellerrad/Lager** Distance Crown Wheel/Bearing	47,10	
L5	**Länge Lager Gehäuseseite** Distance Bearing Housing Side	19,70	
L6	**Länge Lager Deckelseite** Distance Bearing Cover Side	19,70	
MD	**Abstand MD** Distance MD	4,15	
	Zähnezahl Number of Teeth	27	
	Getriebetyp Transmission type	I01	

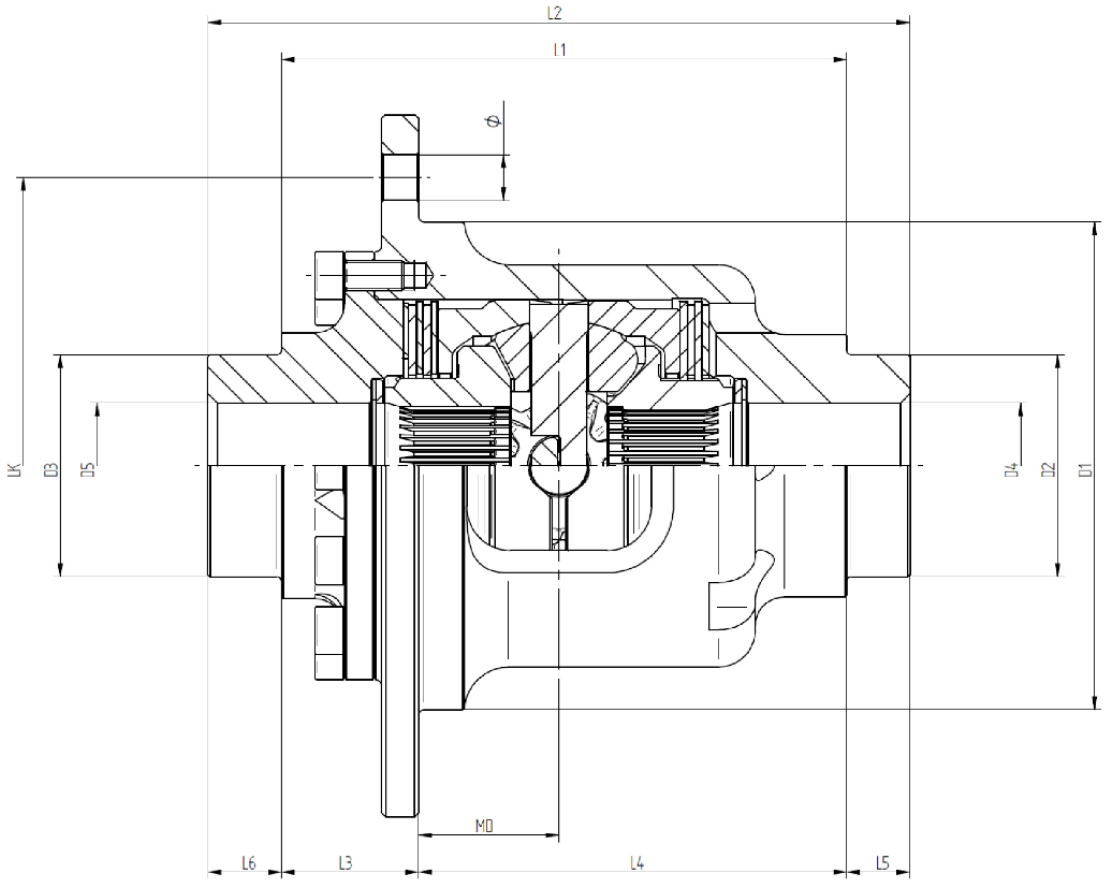

Letzte Aktualisierung: 23.01.2024