M-Diff Daimler 215 C-&E-Klasse - W204

DSD-100-100-00161

		DREXLER	KUNDE CUSTOMER
	Fahrzeughersteller Vehicle manufacturer	Daimler	
	Fahrzeugmodell Vehicle model	CLS55 / C63 / E63	
	Fahrzeugmodellserie Vehicle series	C-&E-Klasse - W204	
LK	**Lochkreisdurchmesser Tellerrad** Crown Wheel Bolt PCD	156,00	
Ø	**Durchmesser Tellerradbohrung** PCD Crown Wheel Bore	12,49	
	Anzahl Tellerradschrauben Number of Bolts	12	
D1	**Tellerrad Durchmesser** Crown Wheel Spigot DIA	132,00	
D2	**Lagerdurchmesser Gehäuseseite** Bearing DIA Housing Side	60,00	
D3	**Lagerdurchmesser Deckelseite** Bearing DIA Cover Side	60,00	
D4	**Bohrung Gehäuseseite** Bore DIA Housing Side	34,00	
D5	**Bohrung Deckelseite** Bore DIA Cover Side	34,00	
L1	**Lagerweite** Bearing Distance	153,00	
L2	**Gesamtlänge** Overall Length	190,00	
L3	**Länge Lager/Tellerrad** Distance Bearing/Crown Wheel	31,10	
L4	**Länge Tellerrad/Lager** Distance Crown Wheel/Bearing	121,90	
L5	**Länge Lager Gehäuseseite** Distance Bearing Housing Side	17,10	
L6	**Länge Lager Deckelseite** Distance Bearing Cover Side	19,90	
MD	**Abstand MD** Distance MD	44,00	
	Zähnezahl Number of Teeth	30	
	Achstyp Axle type	215	

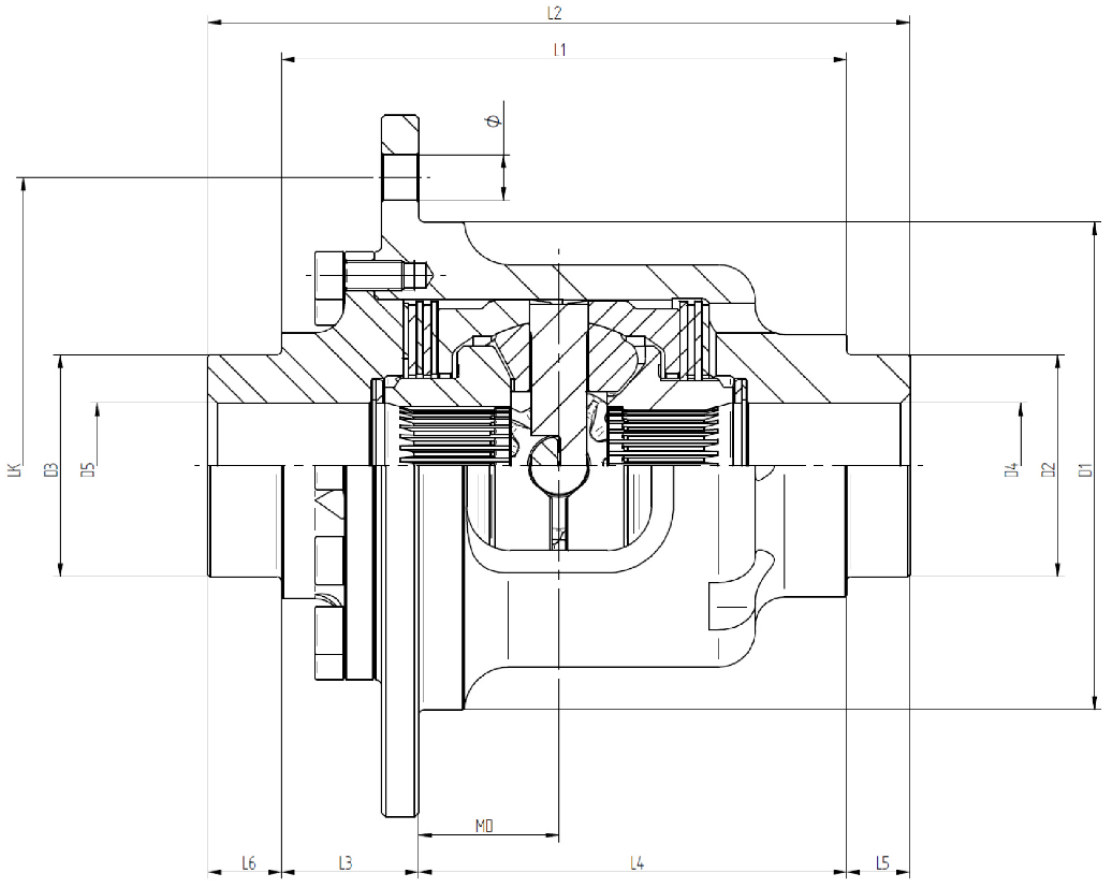

	Übersetzung/MD-Maß Gearing	i=2,46 / MD44	

Letzte Aktualisierung: 23.01.2024