M-Diff Daimler 280SE 3.5 Cabrio W111

DSD-100-100-00702

		DREXLER	KUNDE CUSTOMER
	Fahrzeughersteller Vehicle manufacturer	Daimler	
	Fahrzeugmodell Vehicle model	280SE 3.5 Cabrio	
	Fahrzeugmodellserie Vehicle series	W111	
LK	**Lochkreisdurchmesser Tellerrad** Crown Wheel Bolt PCD	145,00	
Ø	**Durchmesser Tellerradbohrung** PCD Crown Wheel Bore	10,50	
	Anzahl Tellerradschrauben Number of Bolts	10	
D1	**Tellerrad Durchmesser** Crown Wheel Spigot DIA	127,05	
D2	**Lagerdurchmesser Gehäuseseite** Bearing DIA Housing Side	54,02	
D3	**Lagerdurchmesser Deckelseite** Bearing DIA Cover Side	54,02	
D4	**Bohrung Gehäuseseite** Bore DIA Housing Side	38,00	
D5	**Bohrung Deckelseite** Bore DIA Cover Side	38,00	
L1	**Lagerweite** Bearing Distance	118,20	
L2	**Gesamtlänge** Overall Length	161,60	
L3	**Länge Lager/Tellerrad** Distance Bearing/Crown Wheel	42,80	
L4	**Länge Tellerrad/Lager** Distance Crown Wheel/Bearing	75,40	
L5	**Länge Lager Gehäuseseite** Distance Bearing Housing Side	21,70	
L6	**Länge Lager Deckelseite** Distance Bearing Cover Side	21,70	
MD	**Abstand MD** Distance MD	16,05	
	Zähnezahl Number of Teeth	27	
	Übersetzung/MD-Maß Gearing	MD15,85	

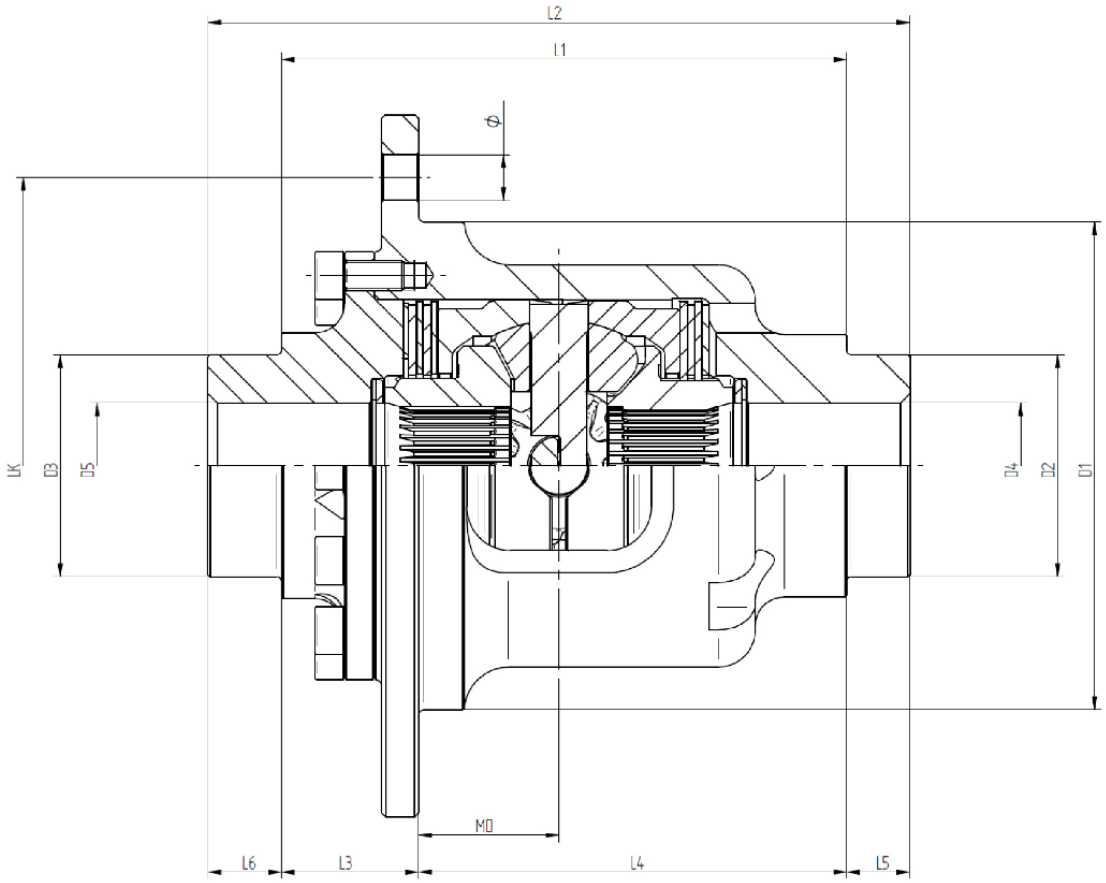

Letzte Aktualisierung: 23.01.2024