M-Diff Daimler 500SLC / 350SE / 250 CE W114

DSD-100-100-5006417

		DREXLER	KUNDE CUSTOMER
	Fahrzeughersteller Vehicle manufacturer	Daimler	
	Fahrzeugmodell Vehicle model	500SLC / 350SE / 250 CE	
	Fahrzeugmodellserie Vehicle series	W114	
LK	**Lochkreisdurchmesser Tellerrad** Crown Wheel Bolt PCD	148,00	
Ø	**Durchmesser Tellerradbohrung** PCD Crown Wheel Bore	12,50	
	Anzahl Tellerradschrauben Number of Bolts	10	
D1	**Tellerrad Durchmesser** Crown Wheel Spigot DIA	127,00	
D2	**Lagerdurchmesser Gehäuseseite** Bearing DIA Housing Side	54,00	
D3	**Lagerdurchmesser Deckelseite** Bearing DIA Cover Side	54,00	
D4	**Bohrung Gehäuseseite** Bore DIA Housing Side	32,00	
D5	**Bohrung Deckelseite** Bore DIA Cover Side	32,00	
L1	**Lagerweite** Bearing Distance	115,00	
L2	**Gesamtlänge** Overall Length	157,00	
L3	**Länge Lager/Tellerrad** Distance Bearing/Crown Wheel	29,50	
L4	**Länge Tellerrad/Lager** Distance Crown Wheel/Bearing	85,50	
L5	**Länge Lager Gehäuseseite** Distance Bearing Housing Side	21,00	
L6	**Länge Lager Deckelseite** Distance Bearing Cover Side	21,00	
MD	**Abstand MD** Distance MD	28,00	
	Zähnezahl Number of Teeth	27	
	Übersetzung/MD-Maß Gearing	i=3,46 / MD28	

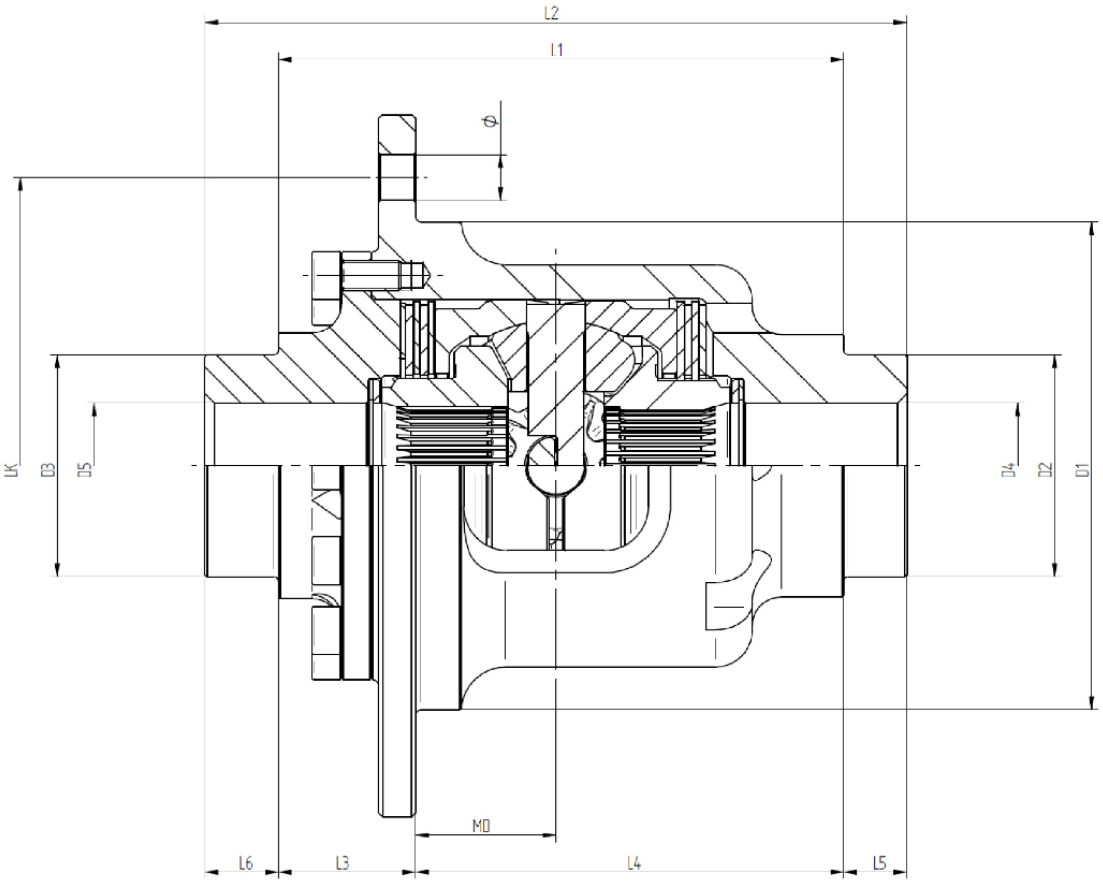

Letzte Aktualisierung: 01.10.2026