M-Diff BMW CSL 3.0 188

DSD-100-100-00804

		DREXLER	KUNDE CUSTOMER
	Fahrzeughersteller Vehicle manufacturer	BMW	
	Fahrzeugmodell Vehicle model	CSL 3.0	
LK	**Lochkreisdurchmesser Tellerrad** Crown Wheel Bolt PCD	135,00	
∅	**Durchmesser Tellerradbohrung** PCD Crown Wheel Bore	10,20	
	Anzahl Tellerradschrauben Number of Bolts	8	
D1	**Tellerrad Durchmesser** Crown Wheel Spigot DIA	115,02	
D2	**Lagerdurchmesser Gehäuseseite** Bearing DIA Housing Side	46,03	
D3	**Lagerdurchmesser Deckelseite** Bearing DIA Cover Side	46,03	
D4	**Bohrung Gehäuseseite** Bore DIA Housing Side	30,00	
D5	**Bohrung Deckelseite** Bore DIA Cover Side	30,00	
L1	**Lagerweite** Bearing Distance	113,00	
L2	**Gesamtlänge** Overall Length	151,00	
L3	**Länge Lager/Tellerrad** Distance Bearing/Crown Wheel	12,50	
L4	**Länge Tellerrad/Lager** Distance Crown Wheel/Bearing	12,50	
L5	**Länge Lager Gehäuseseite** Distance Bearing Housing Side	19,00	
L6	**Länge Lager Deckelseite** Distance Bearing Cover Side	19,00	
MD	**Abstand MD** Distance MD	44,00	
	Zähnezahl Number of Teeth	27	
	Achstyp Axle type	188	
	Übersetzung/MD-Maß Gearing	MD44	

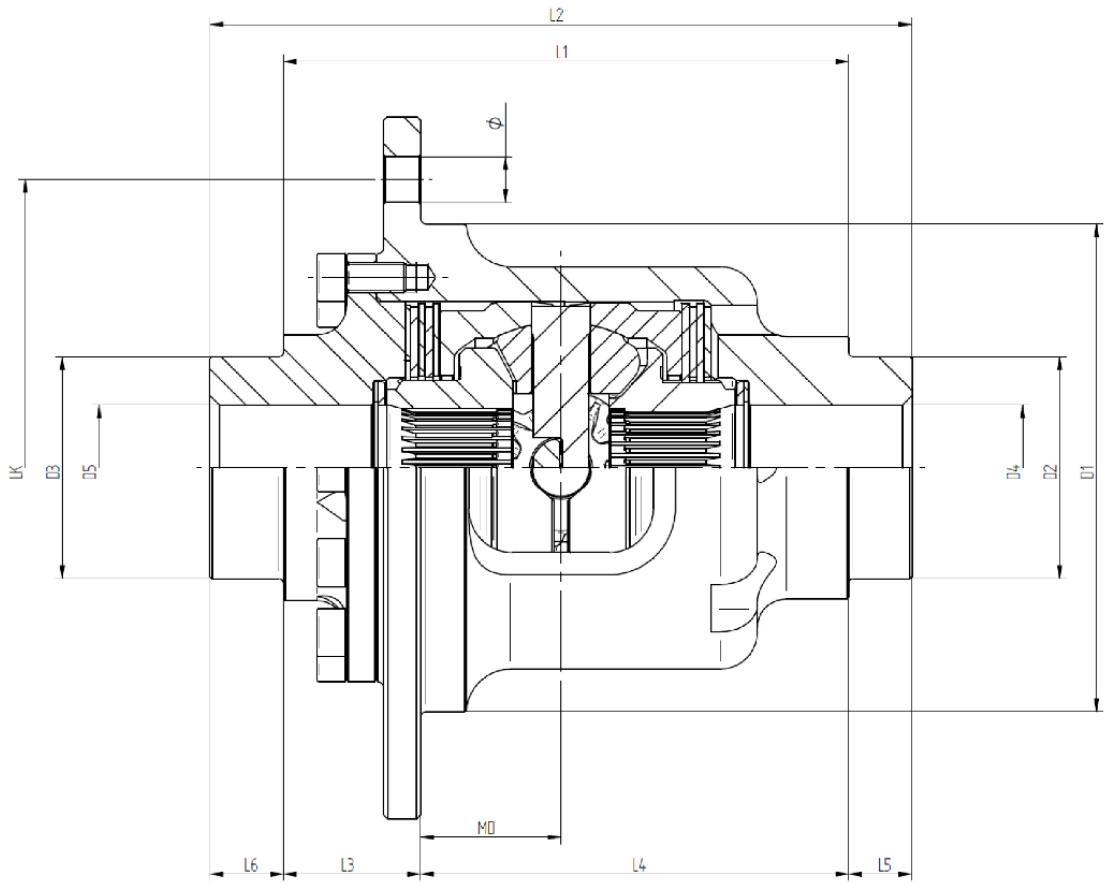

Letzte Aktualisierung: 30.01.2024