M-Diff Lancia Delta Integrale

DSD-100-100-00479

		DREXLER	KUNDE CUSTOMER
	Fahrzeughersteller Vehicle manufacturer	Lancia	
	Fahrzeugmodell Vehicle model	Delta Integrale	
LK	**Lochkreisdurchmesser Tellerrad** Crown Wheel Bolt PCD	133,35	
∅	**Durchmesser Tellerradbohrung** PCD Crown Wheel Bore	10,50	
	Anzahl Tellerradschrauben Number of Bolts	10	
D1	**Tellerrad Durchmesser** Crown Wheel Spigot DIA	114,38	
D2	**Lagerdurchmesser Gehäuseseite** Bearing DIA Housing Side	41,28	
D3	**Lagerdurchmesser Deckelseite** Bearing DIA Cover Side	41,28	
D4	**Bohrung Gehäuseseite** Bore DIA Housing Side	30,46	
D5	**Bohrung Deckelseite** Bore DIA Cover Side	30,46	
L1	**Lagerweite** Bearing Distance	126,00	
L2	**Gesamtlänge** Overall Length	167,70	
L3	**Länge Lager/Tellerrad** Distance Bearing/Crown Wheel	25,25	
L4	**Länge Tellerrad/Lager** Distance Crown Wheel/Bearing	100,75	
L5	**Länge Lager Gehäuseseite** Distance Bearing Housing Side	20,85	
L6	**Länge Lager Deckelseite** Distance Bearing Cover Side	20,85	
MD	**Abstand MD** Distance MD	37,75	
	Zähnezahl Number of Teeth	27	

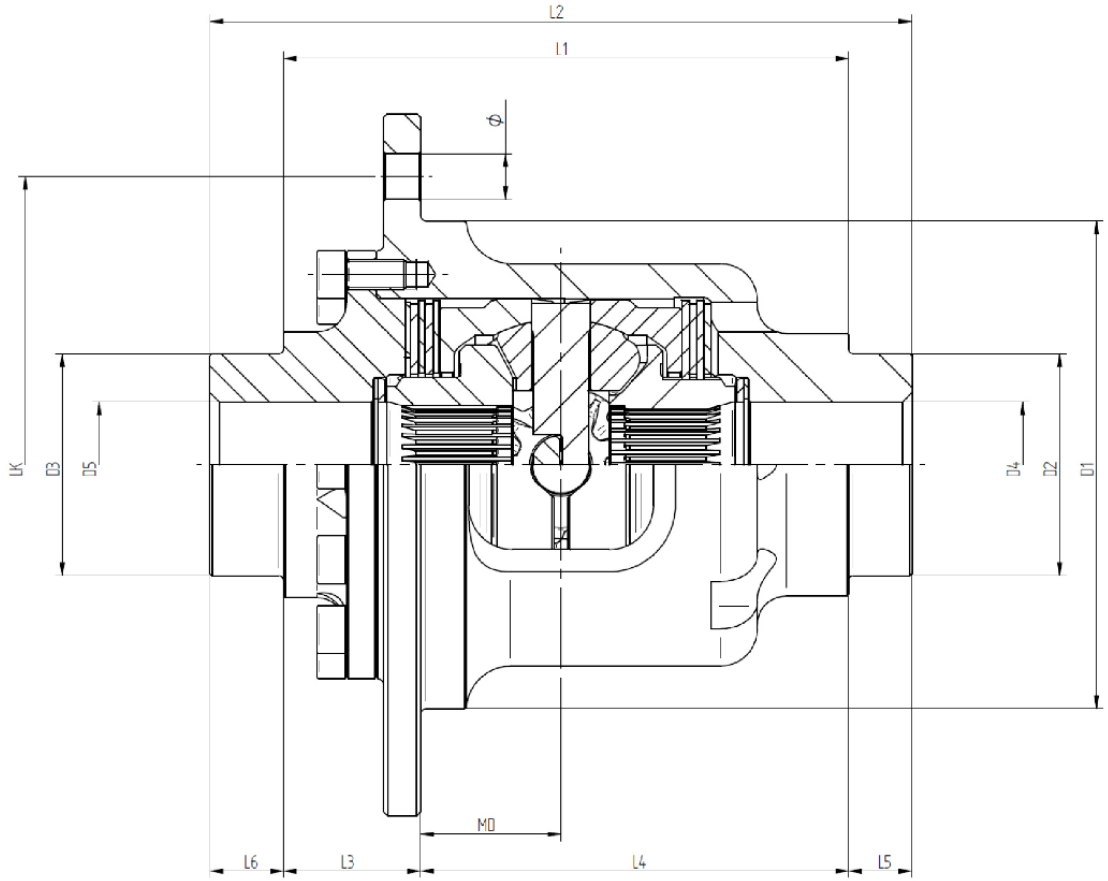

Letzte Aktualisierung: 31.01.2024