M-Diff Mini R52-R57

DSD-100-100-00002

		DREXLER	KUNDE CUSTOMER
	Fahrzeughersteller Vehicle manufacturer	Mini	
	Fahrzeugmodell Vehicle model	R52 - R57	
LK	**Lochkreisdurchmesser Tellerrad** Crown Wheel Bolt PCD	140,00	
∅	**Durchmesser Tellerradbohrung** PCD Crown Wheel Bore	10,00	
	Anzahl Tellerradschrauben Number of Bolts	10	
D1	**Tellerrad Durchmesser** Crown Wheel Spigot DIA	162,00	
D2	**Lagerdurchmesser Gehäuseseite** Bearing DIA Housing Side	41,32	
D3	**Lagerdurchmesser Deckelseite** Bearing DIA Cover Side	41,32	
D4	**Bohrung Gehäuseseite** Bore DIA Housing Side	27,25	
D5	**Bohrung Deckelseite** Bore DIA Cover Side	27,25	
L1	**Lagerweite** Bearing Distance	92,80	
L2	**Gesamtlänge** Overall Length	130,80	
L3	**Länge Lager/Tellerrad** Distance Bearing/Crown Wheel	15,20	
L4	**Länge Tellerrad/Lager** Distance Crown Wheel/Bearing	96,60	
L5	**Länge Lager Gehäuseseite** Distance Bearing Housing Side	19,00	
L6	**Länge Lager Deckelseite** Distance Bearing Cover Side	19,00	
MD	**Abstand MD** Distance MD	31,20	
	Zähnezahl Number of Teeth	34	

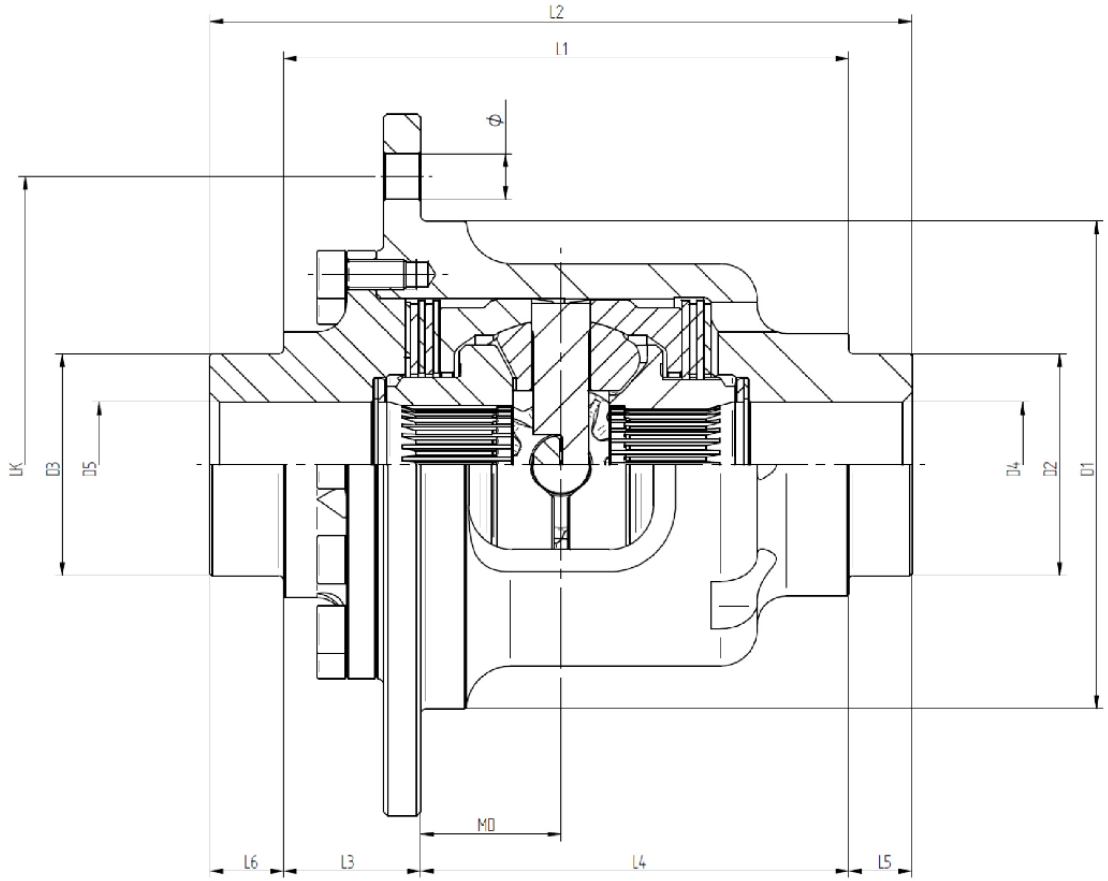

Letzte Aktualisierung: 31.01.2024