M-Diff Sadev SL82-14

DSD-100-100-00440

		DREXLER	KUNDE CUSTOMER
L2	**Gesamtlänge** Overall Length	99,00	
	Zähnezahl Number of Teeth	29	
	Getriebetyp Transmission type	SL82-14	

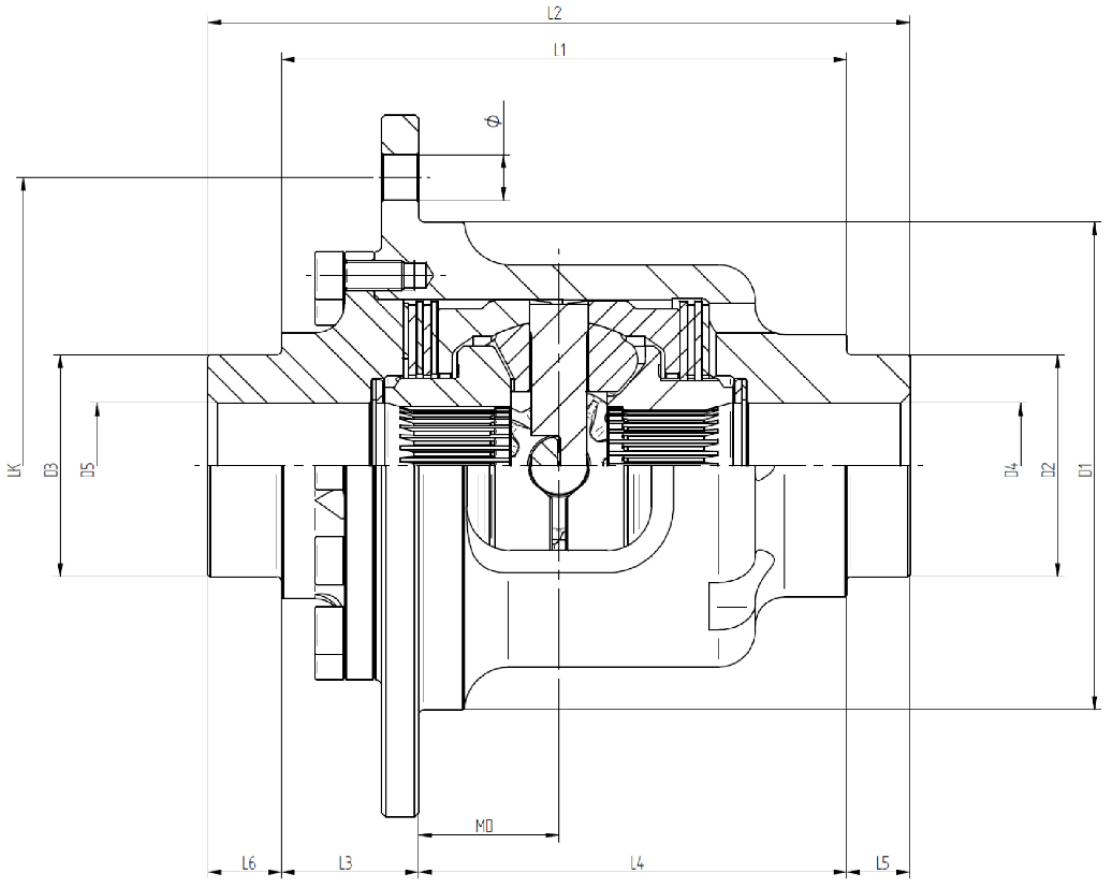

Letzte Aktualisierung: 01.02.2024