# M-Diff BMW G8x M2 225AL

## DSD-100-100-5003521

| | | DREXLER | KUNDE<br>CUSTOMER |
|---|---|---|---|
| | **Fahrzeughersteller**<br>Vehicle manufacturer | BMW | |
| | **Fahrzeugmodell**<br>Vehicle model | G8x | |
| | **Fahrzeugmodellserie**<br>Vehicle series | M2 | |
| | **Achstyp**<br>Axle type | 225 | |
| | **Übersetzung/MD-Maß**<br>Gearing | i=3,46 | |

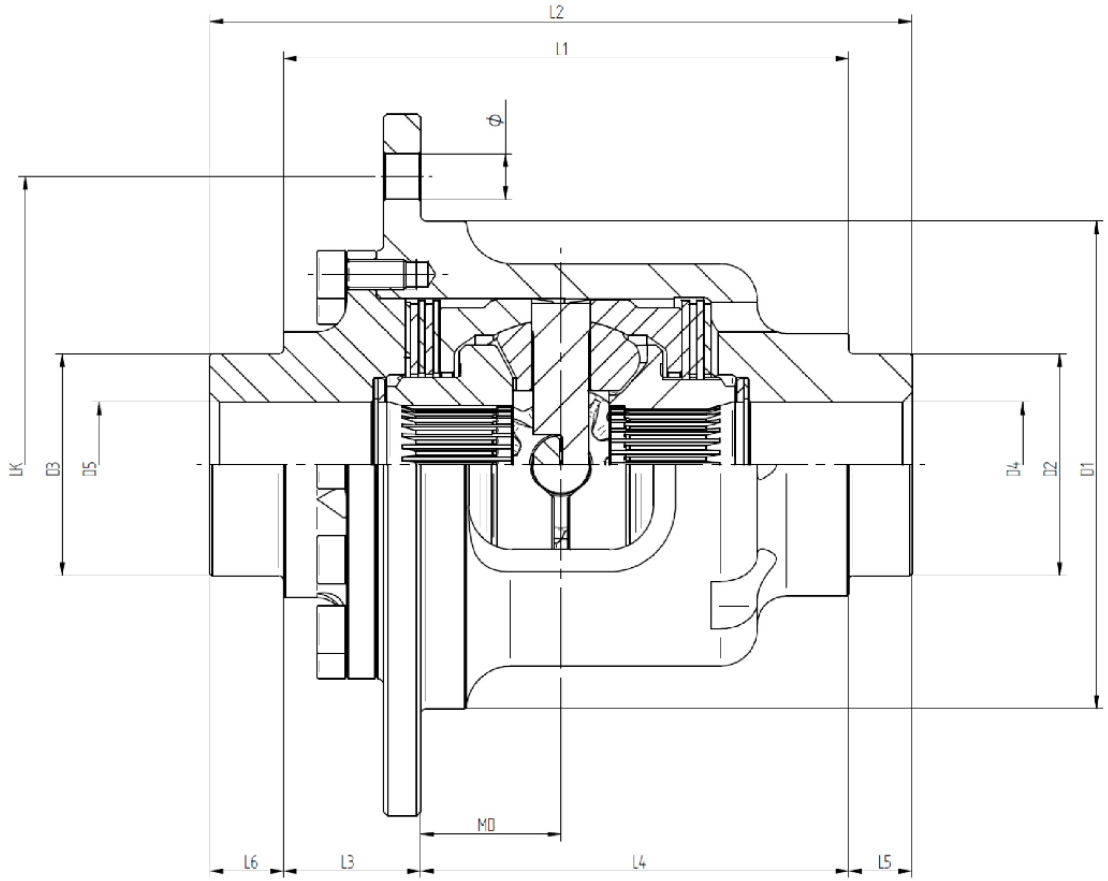


Letzte Aktualisierung: 07.02.2024