M-Diff Daimler 185 SLC43

DSD-100-100-5002138

		DREXLER	KUNDE CUSTOMER
	Fahrzeughersteller Vehicle manufacturer	Daimler	
	Fahrzeugmodell Vehicle model	SLC43	
LK	**Lochkreisdurchmesser Tellerrad** Crown Wheel Bolt PCD	126,00	
Ø	**Durchmesser Tellerradbohrung** PCD Crown Wheel Bore	13,00	
	Anzahl Tellerradschrauben Number of Bolts	10	
D1	**Tellerrad Durchmesser** Crown Wheel Spigot DIA	101,00	
D2	**Lagerdurchmesser Gehäuseseite** Bearing DIA Housing Side	54,00	
D3	**Lagerdurchmesser Deckelseite** Bearing DIA Cover Side	54,00	
D4	**Bohrung Gehäuseseite** Bore DIA Housing Side	34,00	
D5	**Bohrung Deckelseite** Bore DIA Cover Side	34,00	
L1	**Lagerweite** Bearing Distance	140,30	
L2	**Gesamtlänge** Overall Length	180,00	
L3	**Länge Lager/Tellerrad** Distance Bearing/Crown Wheel	41,60	
L4	**Länge Tellerrad/Lager** Distance Crown Wheel/Bearing	98,70	
L5	**Länge Lager Gehäuseseite** Distance Bearing Housing Side	23,30	
L6	**Länge Lager Deckelseite** Distance Bearing Cover Side	16,40	
MD	**Abstand MD** Distance MD	32,00	
	Zähnezahl Number of Teeth	27	
	Achstyp Axle type	185	

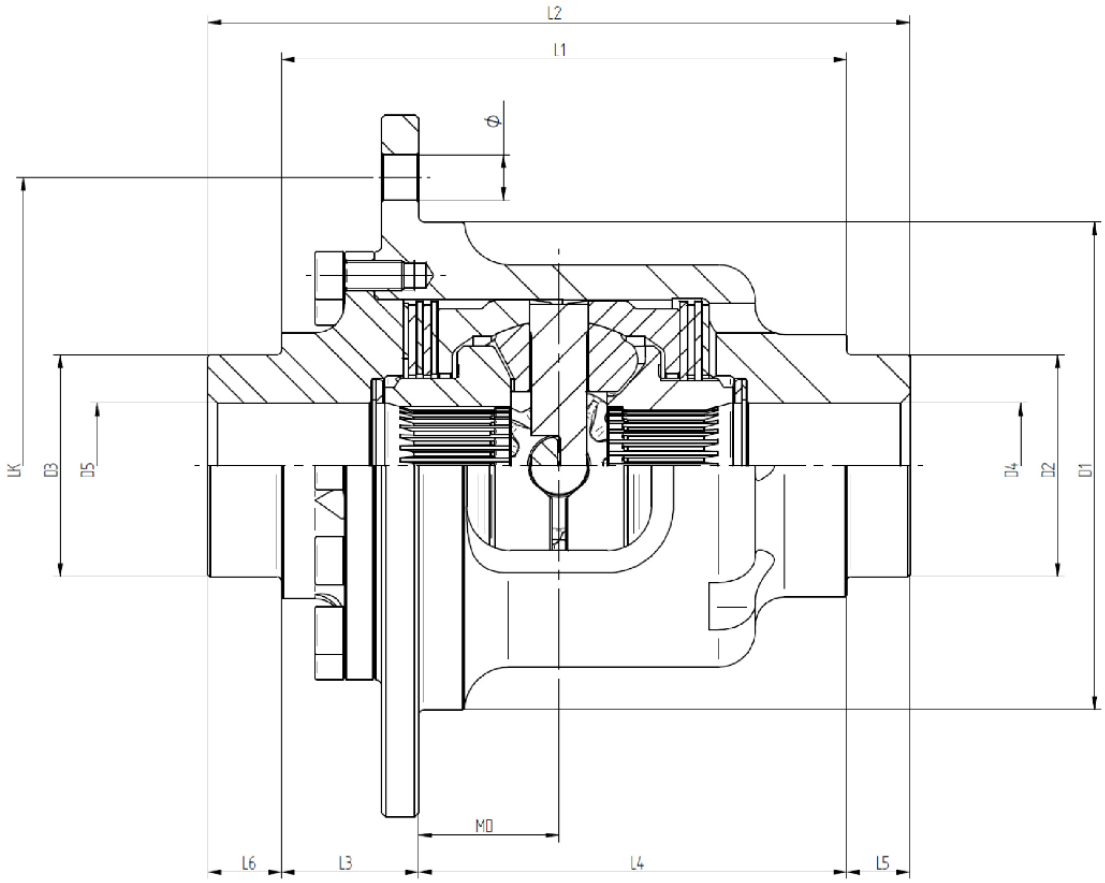

Letzte Aktualisierung: 18.04.2024